Dauner Antriebstechnik GmbH

Senkbremsventil
doppeltwirkend
zum direkten Aufflanschen auf OMS Motoren

max. 350 bar
Gehäuse:
verzinkter Stahl

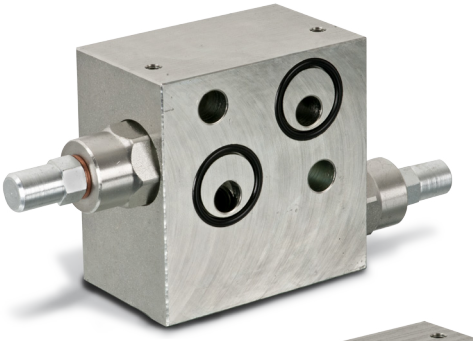

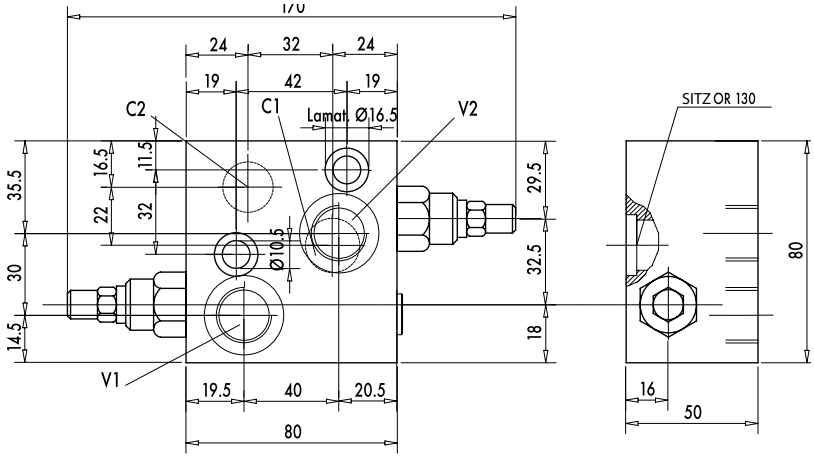

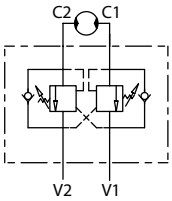

Senkbremsventile oder auch Overcenter Valves genannt, haben die Aufgabe, ziehende Lasten an Hydraulikzylindern oder Hydraulikmotoren an einem unkontrollierten Voreilen zu hindern. Die Verbraucher werden dazu auf der Ablaufseite über das einstellbare Druckventil vorgespannt.

Diese Vorspannung wird im Bedarfsfall über eine interne Steuerbohrung aufgehoben, sodass eine kontrollierte Bewegung möglich ist. Die Ventile müssen immer für den jeweiligen Anwendungsfall eingestellt werden.

Bei der Verwendung dieser Ventile muss die Mittelstellung des vorgeschalteten Wegeventils zum Tank entlastet sein.

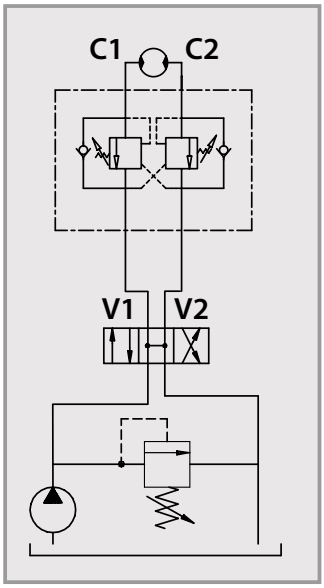

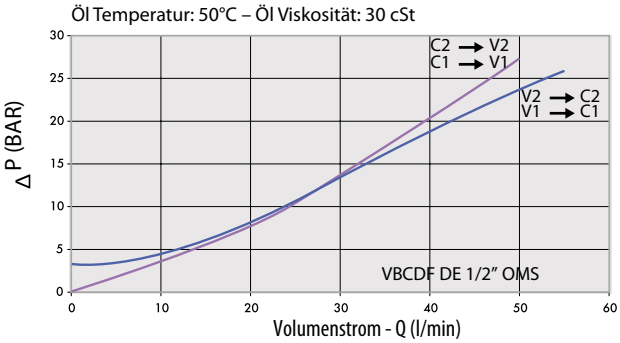

Bestellnummer	Bezeichnung	Aufsteuer-verhältnis	max. Durchfluss	max. Betriebsdruck	Anschlussgewinde	Anschlussgewinde	Gewicht
			Lt. / min	bar	V1 - V2	C1-C2 mm	Kg
205-034-01150	VBCDF12-DE-OMS	1: 4,5	50	350	G 1/2"	Ø9	2,15

Dauner Antriebstechnik GmbH – Industriestraße 3 – 96120 Bischberg – Trosdorf
Tel.: 09503/50008-0 – Fax: 09503/50008-49 – Email: info@dauner-antriebstechnik.de – www.dauner-antriebstechnik.de

Die Inhalte unserer Seiten wurden mit größter Sorgfalt erstellt. Für die Richtigkeit, Vollständigkeit und Aktualität der Inhalte können wir jedoch keine Gewähr übernehmen.